FITTING INSTRUCTION

Clamp mark in acc. with		Cables joining
ISO	PN	
1	L	Left directional lights
2	+	Rear fog lights
3	31	Ground
4	R	Right directional lights
5	58R	Right side parking lights
6	54	Stoplights
7	58L	Left side parking lights

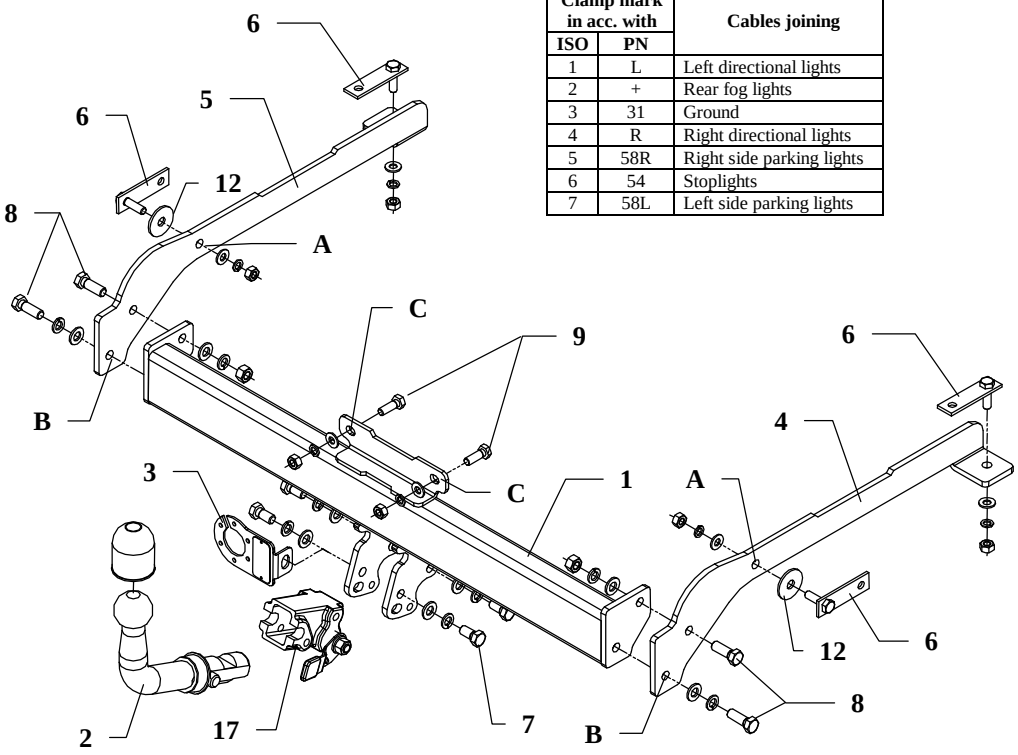

This towbar is designed to assembly in following cars:
PEUGEOT 605 produced since 1990 till 2000, catalogue number **F10A** and is prepared to tow trailers max total weight **1500 kg** and max vertical mass **75 kg.**

From manufacturer

Thank you for buying our product. Their reliability has been confirmed in many tests. Reliability of towbar depends also on correct assembly and right operation. For this reasons we kindly ask to read carefully this instruction and apply to hints.

The towbar should be install in points described by a car producer.

The instruction of the assembly

1. Take out a spare wheel.
2. Disassemble a rear bumper and take out muffler from rubber handles.
3. Through existing holes in left and right chassis members put bolts on the jibs M10x35mm (pos. 4).
   NOTE !!! Bolts on the jib put through elliptic holes.
4. On protruding bolts put side brackets (pos. 4 and 5) and fix loosely.
   NOTE !!! Between frame and side brackets (pos. 4 and 5) on holes (pos. A) put big washers ø42x ø13x3mm (pos. 12).
5. Put main bar of the towbar (pos. 1) and fix with side brackets using bolts M12x35mm (pos. 8) by holes pos. B and using bolts M10x30mm (pos. 9) by holes pos. C.
6. Fix body of the automat (pos. 17) and the socket plate (pos. 3) using bolts M12x25mm (pos. 7) from accessories. Place tow-ball (pos. 2) according to supplied instruction.
7. Fix tight all bolts according to the torque shown in the table.
8. Connect electric wires of 7-poles socket according to the instruction of the car. (Recommend to make at authorized service station)
9. Complete paint layer damaged during installation.
10. Reassemble a bumper and a muffler.

Torque settings for nuts and bolts (8,8):	
M 8 - 25 Nm	**M 10 -** 55 Nm
M 12 - 85 Nm	**M 14 -** 135 Nm

NOTE

After install the towbar you should get adequate note in registration book (at authorised service station).The car should be equipped with:

- Indicators
- Tow mirrors

After 1000km of exploitation check all bolts. The ball of towbar must be always kept clear and conserve with a grease.

Towbar accessories:

Pos. 1 — Name: Main bar — Quantity: 1	Pos. 6 — Name: Bolt on the jib — Quantity: 4 — Dim.: M10	Pos. 13 — Name: Plain washer — Quantity: 8 — Dim.: ø 13 mm
	Pos. 7 — Name: Bolt 8,8 B — Quantity: 4 — Dim.: M12x25mm	Pos. 14 — Name: Plain washer — Quantity: 6 — Dim.: ø 10,5 mm
Pos. 2 — Name: Tow ball — Quantity: 1	Pos. 8 — Name: Bolt 8,8 B — Quantity: 4 — Dim.: M12x35mm	Pos. 15 — Name: Spring washer — Quantity: 8 — Dim.: ø 12,2 mm
Pos. 3 — Name: Socket plate — Quantity: 1	Pos. 9 — Name: Bolt 8,8 B — Quantity: 2 — Dim.: M10x30mm	Pos. 16 — Name: Spring washer — Quantity: 6 — Dim.: ø 10,2 mm
Pos. 4 — Name: Right bracket — Quantity: 1	Pos. 10 — Name: Nut 8 B — Quantity: 2 — Dim.: M12	Pos. 17 — Name: Body of the automat — Quantity: 1
Pos. 5 — Name: Left bracket — Quantity: 1	Pos. 11 — Name: Nut 8 B — Quantity: 6 — Dim.: M10	Pos. 18 — Name: Ball cover — Quantity: 1
	Pos. 12 — Name: Washer — Quantity: 2 — Dim.: ø42xø13x3mm	Pos. 19 — Name: Body plug — Quantity: 1

PPUH AUTO-HAK S.J.

Produkcja Zaczepów Kulowych
Henryk & Zbigniew Nejman
76-200 SŁUPSK ul. Słoneczna 16K
tel/fax (059) 8-414-414; 8-414-413
e-mail: office@autohak.com.pl
www. autohak.com.pl

Towing hitch (without electrical set)

Class: **A50-X** Cat. no. **F10A**
Designed for:
Manufacturer: **PEUGEOT**
Model: **605**
produced since 1990 till 2000

Technical data:
D-value: **8,41 kN**
maximum trailer weight: **1500 kg**
maximum vertical cup load: **75 kg**

Approval number according to Directive 94/20/EC: e20*94/20*0643*00

Foreword

This towbar is designed according to rules of safety traffic regulations. The towing hitch is a safety component and can be install only by qualified personnel. Any alteration or conversion of the towing hitch is prohibited and would lead to cancellation of design certification. Remove insulating compound and under seal from vehicle (if present) in the area of the matting surfaces of the towing hitch. The vehicle manufacturer's specifications regarding trailer load and max. vertical cup load are decisive for driving, and values for the towing hitch cannot be exceeded.

D-value formula:

$$\frac{\text{Max trailer weight [kg]} \times \text{Max vehicle weight [kg]}}{\text{Max trailer weight [kg]} + \text{Max vehicle weight [kg]}} \times \frac{9{,}81}{1000} = D\ [\text{kN}]$$

INSTRUKCJA
montażu i eksploatacji zaczepu kulowego

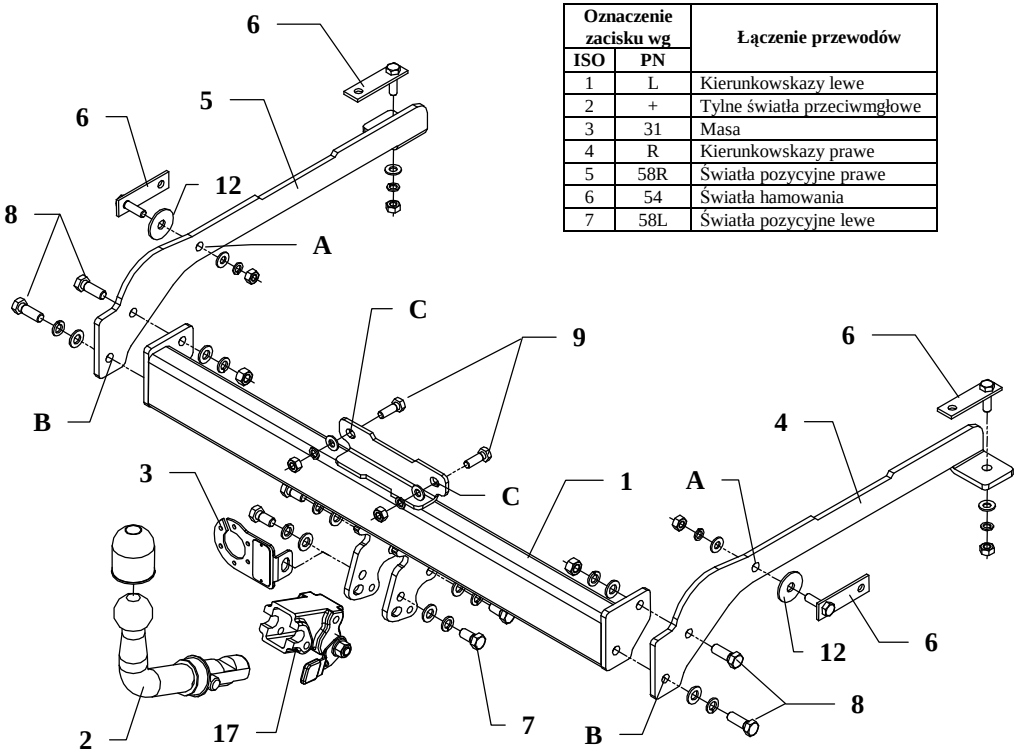

Oznaczenie zacisku wg		Łączenie przewodów
ISO	PN	
1	L	Kierunkowskazy lewe
2	+	Tylne światła przeciwmgłowe
3	31	Masa
4	R	Kierunkowskazy prawe
5	58R	Światła pozycyjne prawe
6	54	Światła hamowania
7	58L	Światła pozycyjne lewe

Zaczep kulowy przeznaczony jest do zamontowania w samochodzie **PEUGEOT 605** produkowanego od 1990r. do 2000r., nr katalogowy **F10A** i służy do ciągnięcia przyczep o masie całkowitej **1500 kg** i nacisku na kulę max **75 kg.**

OD PRODUCENTA

Dziękujemy za wybór produkowanego przez naszą firmę zaczepu kulowego. Jego niezawodność została potwierdzona licznymi testami oraz opiniami zadowolonych klientów. Jednakże niezawodność zaczepów kulowych jest zależna również od prawidłowego montażu oraz prawidłowej eksploatacji. Z tego powodu prosimy Państwa o staranne przeczytanie niniejszej instrukcji montażu oraz przestrzeganie zawartych wskazówek.

Zaczep należy zamontować w miejscach do tego celu przeznaczonych przez producenta samochodu.

Kolejność czynności przy montażu

1. Wyjąć koło zapasowe.
2. Zdemontować zderzak oraz zdjąć tłumik z gumowych uchwytów podtrzymujących.
3. W istniejące otwory w lewej i prawej podłużnicy włożyć po dwie śruby M10x35mm na wysięgnikach (poz. 4).
   UWAGA !!! Te śruby należy wsunąć przez otwory w kształcie elipsy znajdujące się w ramie.
4. Do tak przygotowanych śrub przyłożyć wsporniki boczne (poz. 4 oraz 5) i skręcić luźno. **UWAGA !!!** Pomiędzy ramę a wsporniki (poz. 4 i 5) na otwory (poz. A) przyłożyć duże podkładki ø42x ø13x3mm (poz. 12).
5. Do zamontowanych wsporników przyłożyć belkę główną zaczepu (poz. 1) i skręcić śrubami M12x35mm (poz. 8) przez otwory (poz. B) i śrubami M10x30mm (poz. 9) przez otwory (poz. C).
6. Przykręcić korpus automatu (poz. 17) śrubami M12x25mm (poz. 7) wraz z blachą pod gniazdo (poz. 3). Zamocować kulę (poz. 2) zgodnie z instrukcją dołączaną do zaczepu z końcówką szybkodemontowalną.
7. Dokręcić wszystkie śruby momentem jak w tabeli.
8. Podłączyć przewody z gniazdka 7-bieg. do instalacji elektrycznej zgodnie z instrukcją fabryczną samochodu .
9. Uzupełnić ewentualne ubytki powłoki malarskiej zaczepu powstałe w trakcie montażu.
10. Zamontować zderzak oraz tłumik.

Zalecany moment skręcający dla śrub i nakrętek 8,8 :

M8	25 Nm	**M10**	55 Nm
M12	85 Nm	**M14**	135 Nm

UWAGA

Po zamontowaniu zaczepu kulowego należy uzyskać wpis w dowodzie rejestracyjnym pojazdu na „stacji kontroli pojazdów” właściwej dla miejsca zamieszkania.

Samochód powinien być wyposażony w :
-kierunkowskazy boczne
-lusterka boczne o rozstawie co najmniej szerokości przyczepy
Sprawdzać śruby mocujące zaczepu kulowego po około **1 000 km** przebiegu eksploatacji.

Kula zaczepu musi być utrzymana w czystości i konserwowana smarem stałym.

Wyposażenie zaczepu:

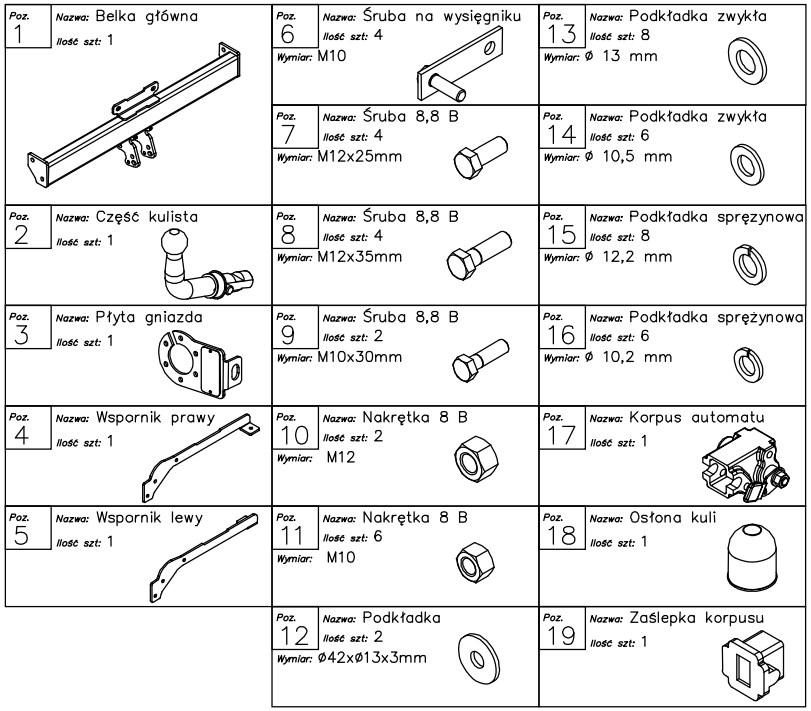

KARTA GWARANCYJNA

Producent udziela gwarancji niniejszą kartą gwarancyjną na okres 24 miesięcy licząc od dnia zakupu zaczepu kulowego do samochodu:

PEUGEOT 605

produkowanego od 1990 r. do 2000 r.

Data produkcji ..... Data zakupu.....

Zakres gwarancji obejmuje wyłącznie wady jakościowe wynikające z winy producenta.
Gwarancja nie obejmuje natomiast uszkodzeń zawinionych przez nabywcę, wynikających z niewłaściwego montażu, użytkowania lub konserwacji, uszkodzeń mechanicznych, normalnego zużycia podczas eksploatacji itp.
Gwarancja udzielona na zakupiony towar nie wyłącza, nie ogranicza ani nie zawiesza uprawnień kupującego wynikających z niezgodności towaru z umową.
Reklamacje należy zgłaszać w punkcie sprzedaży, składając jednocześnie kartę gwarancyjną. Usunięcie "wady" następuje po stwierdzeniu przez punkt sprzedaży wspólnie z producentem słuszności złożonej reklamacji.
Reklamacja powinna być załatwiona w ciągu 14 dni od dnia uznania reklamacji. Karta gwarancyjna jest nieważna jeżeli nie jest wypełniona i podpisana.

Data zgłoszenia reklamacji: .....

PPUH AUTO-HAK S.J.

Produkcja Zaczepów kulowych
Henryk & Zbigniew Nejman
76-200 SŁUPSK ul. Słoneczna 16K
tel/fax (059) 8-414-414; 8-414-413
e-mail: office@autohak.com.pl
www. autohak.com.pl

Zaczep kulowy bez wyposażenia elektrycznego

Klasa: **A50-X** Nr kat. **F10A**
Przeznaczony do zamontowania w samochodzie:
Producent: **PEUGEOT**
Model: **605**

produkowanego od 1990 r. 2000 r.

Dane techniczne:
Wartość siły **D** : **8,41 kN**
maksymalna masa przyczepy: **1500 kg**
maksymalny nacisk na kulę: **75 kg**

Numer homologacji zgodnie z Dyrektywą 94/20/WE: e20*94/20*0643*00

INFORMACJA WSTĘPNA

Zaczep kulowy jest skonstruowany zgodnie z zasadami bezpieczeństwa ruchu drogowego. Zaczep kulowy jest elementem wpływającym na bezpieczeństwo jazdy i może zostać zainstalowany wyłącznie przez personel wyspecjalizowany. Niedopuszczalne jest dokonywanie jakichkolwiek zmian w konstrukcji zaczepu. Powoduje to wygaśniecie dopuszczenia do stosowania. W przypadku obecności masy izolacyjnej lub osłony podwozia w miejscu przylegania zaczepu, należy ją usunąć. Nieosłonięte miejsca karoserii oraz wywiercone otwory należy pomalować farbą antykorozyjną. Informacjami wiążącymi odnośnie wartości obciążeń są dane podawane przez producenta samochodu, względnie wartości maksymalnej masy przyczepy oraz maksymalnego nacisku na kulę, przy czym wartości parametrów zaczepu kulowego nie mogą być przekroczone.

Wzór do obliczania wartości siły D:

$$\frac{\text{Maks. masa przyczepy [kg]} \times \text{Maks. masa samochodu [kg]}}{\text{Maks. masa przyczepy [kg]} + \text{Maks. masa samochodu [kg]}} \times \frac{9{,}81}{1000} = D\ [kN]$$